Продажа

В гармонии с природой

Агой,

ул. Тепличная , д. 4

₽

ЖК «Агой-Парк» расположен в курортной зоне Черноморского побережья России, в п. Агой Туапсинского района Краснодарского края. Это тихий, живописный, экологически-чистый уголок с видом на море и горы, который находится в удаленном от автотрассы месте. Архитектурные решения зданий со строгими формами линий внешнего фасада, светлые поверхности стен с бирюзовыми панелями гармонично сочетаются с морским пейзажем и внутренними двориками.
Расстояние до ближайшей ж/д станции и автовокзала в Туапсе – 11 км, до ближайших аэропортов (Сочи, Геленджик, Краснодар) – от 130 до 152 км. Расстояние до Черного моря – 1,2 км.
Ближайший обустроенный пляж находится в шаговой доступности, для жильцов домов предусмотрен трансфер.
Удобное месторасположение ЖК «Агой-Парк» позволяет осуществлять комфортный въезд с автодороги. Внутридворовые проезды закольцованы, соединены между собой и имеют 6 въездов-выездов на улицу Тепличную посёлка Агой.
За счет каскадного расположения комплекса из большинства квартир открывается панорамный вид на Черное море.
Многоэтажная застройка ЖК органично вписывается в существующий рельеф местности: архитектурное решение позволяет визуально связать поселок с морем и окружающим лесом, а композиция зеленых насаждений с газонами и деревьями преимущественно хвойных пород, способствует созданию благоприятного микроклимата.
Все 4 дома оснащены системами безопасности и элементами «Умного дома».
Автоматизированная система передачи показаний.
Установлено видеонаблюдение.
Предусмотрена круглосуточная охрана.
РАЗВИТАЯ СТРУКТУРА ПЕШЕХОДНЫХ ДОРОЖЕК И ПЛОЩАДОК, В ТОМ ЧИСЛЕ И ДЛЯ МАЛОМОБИЛЬНЫХ ГРУПП НАСЕЛЕНИЯ.
Продовольственный и хозяйственный магазины, пункты выдачи Яндекс Маркет, Wildberries, Ozon, курьерская доставка СДЭК.
Пекарня, кофейня, салон красоты, пивной бар, кладовые помещения.
КОМФОРТ:
Комфортабельные планировки, панорамные окна, просторные лоджии, витражное остекление. Каждая квартира обеспечена аварийным выходом.
Высота этажа – 3 м.
Автономное отопление. Помещение для консьержа
Управляющая компания, объекты социального и коммунально-бытового обслуживания. При входе в каждый дом находятся пандусы, предусмотрен лестничный гусеничный подъемник.
ЗДОРОВЬЕ:
В подземных этажах будут расположены тренажерные залы и фитнес-клуб. 10 минут до пляжа пешком, 5 минут на автомобиле.
Зелёная зона, изолированность от стороннего шума.
Близость горных троп и достопримечательностей притягивает людей, предпочитающих здоровый образ жизни и активный туризм.
Охраняемая природа.
Удаленность от вредных производств.
Идеальное место для отдыха и проживания!

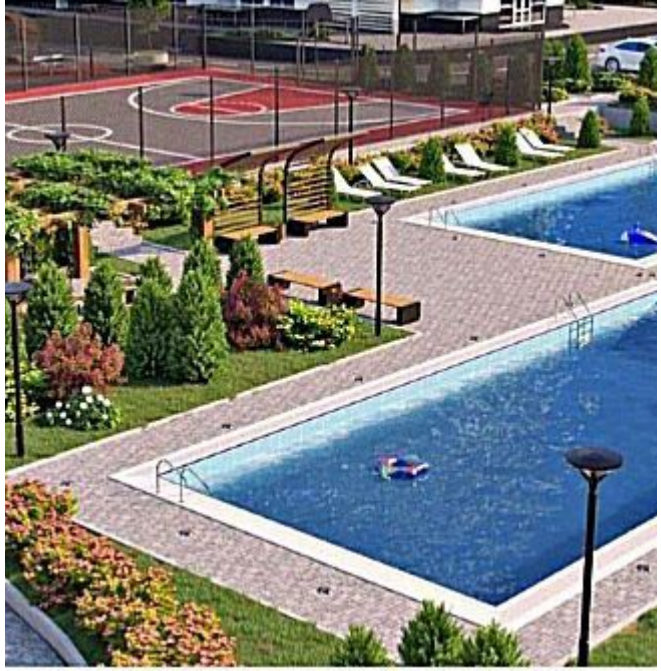

Название ЖК: **ЖК «Агой-парк»**
Срок сдачи год: **2025 г.**
Тип дома: **Монолитный**
Стадия строительства: **строится**

Идентификатор корпуса ЖК: **Литер Г (1 оч.)**
Класс жилья: **Комфорт**
Тип сделки: **ДДУ**
Срок сдачи квартал: **2**

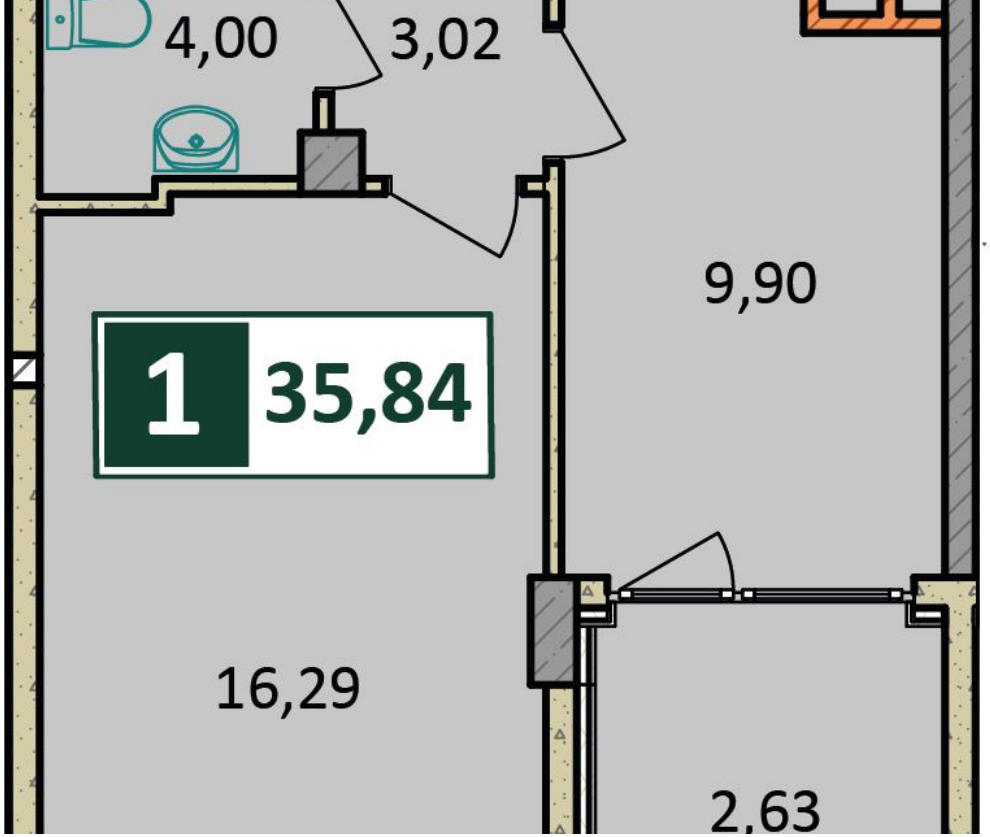
4,00
3,02
9,90
1
35,84
16,29
2,63

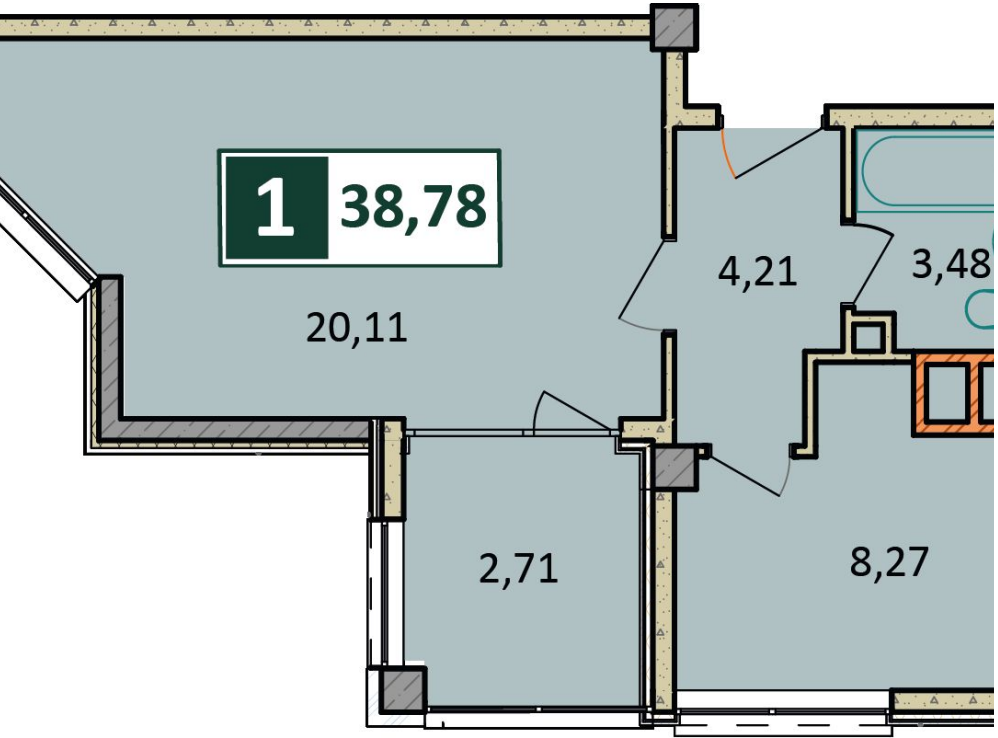
1
38,78
20,11
4,21
3,48
2,71
8,27

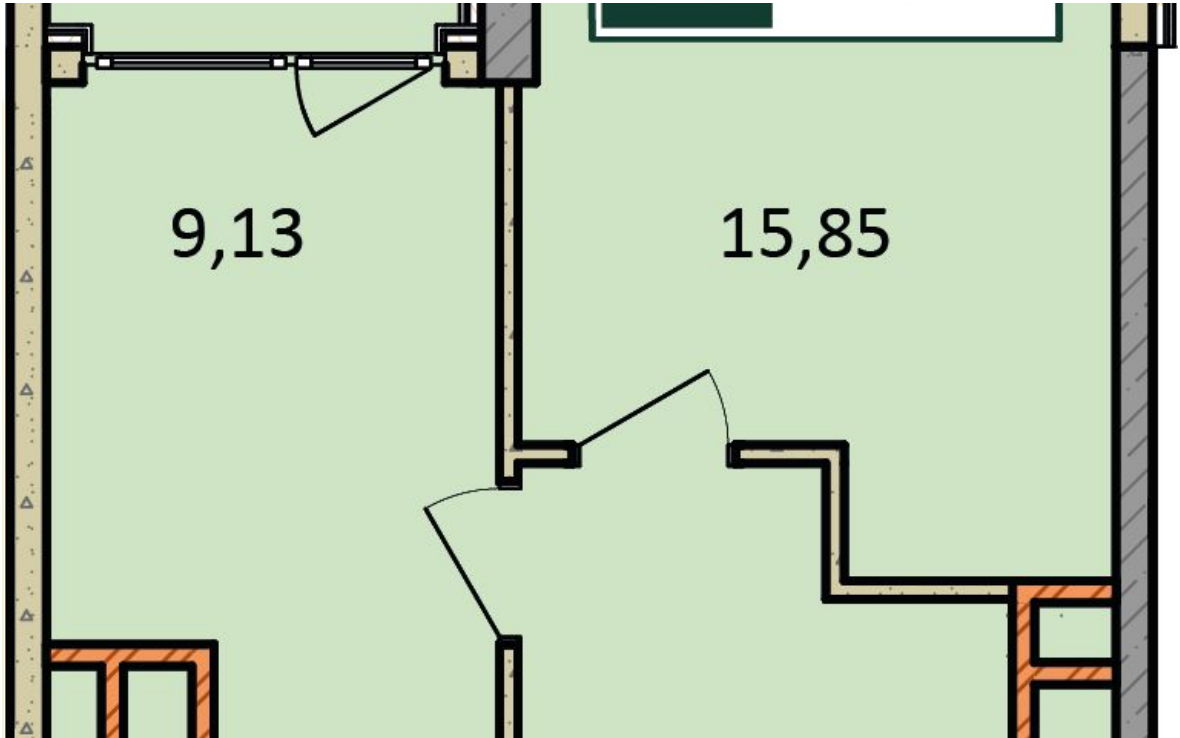
9,13
15,85

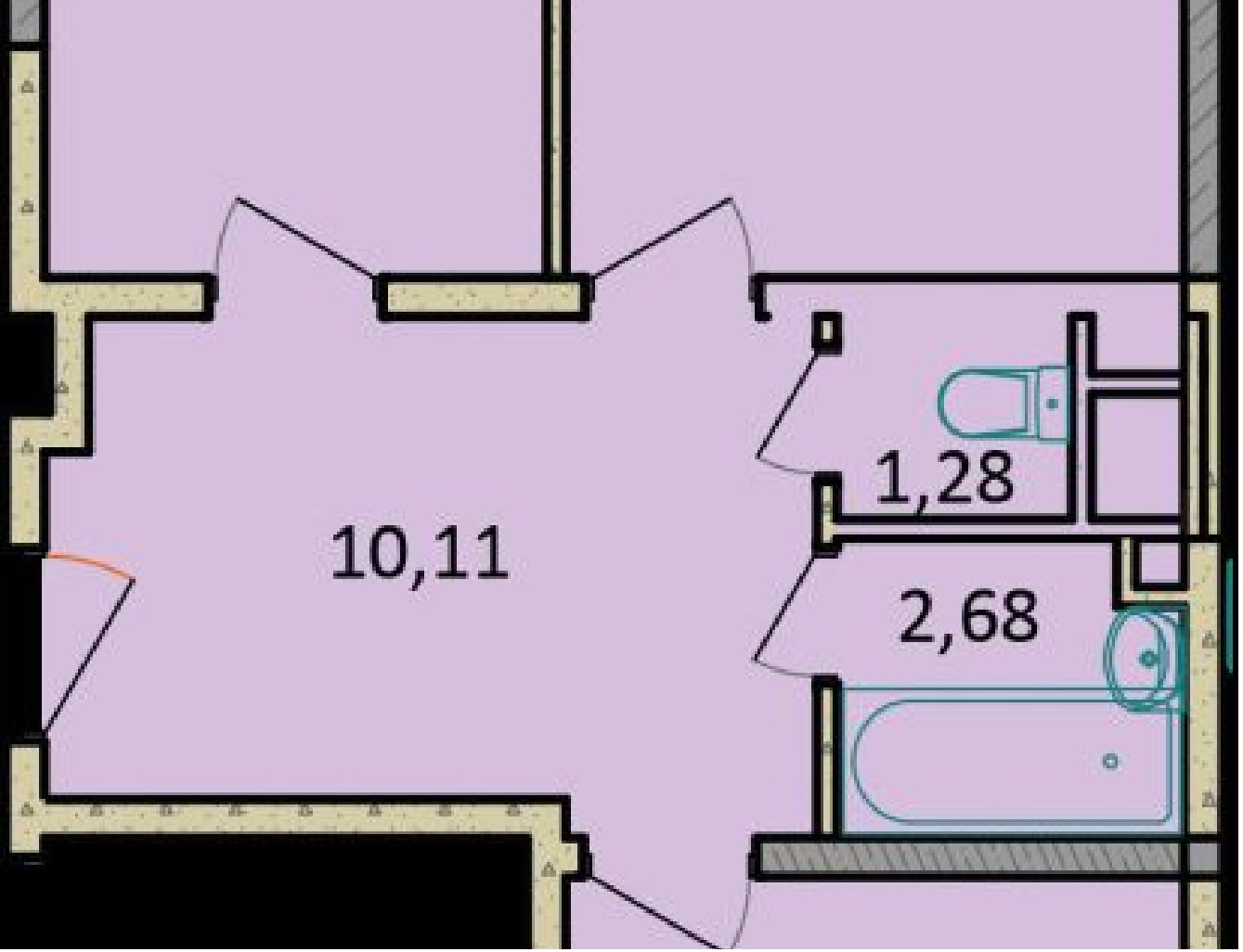
10,11
1,28
2,68

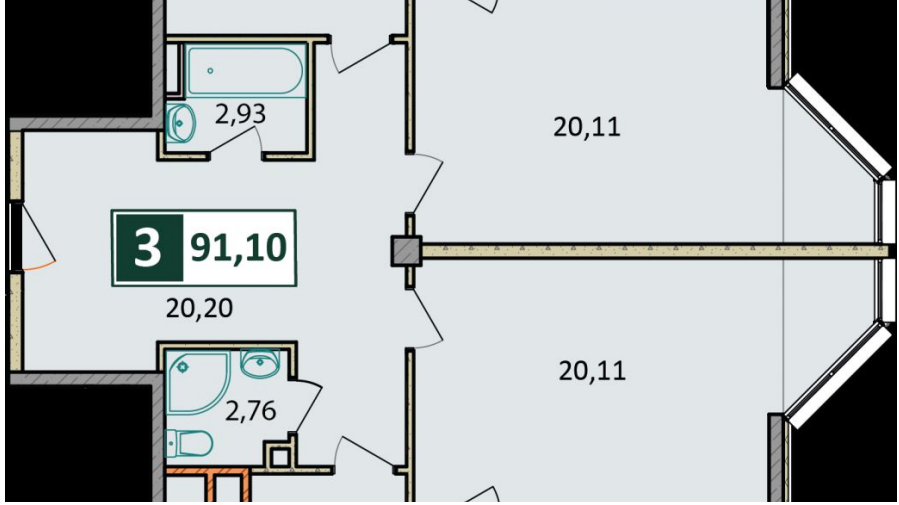
2,93
20,11
3 91,10
20,20
20,11
2,76

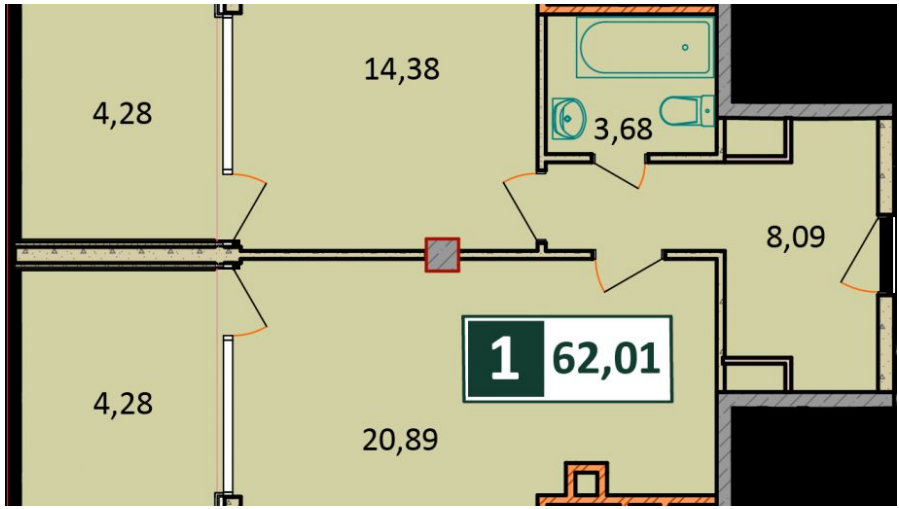
4,28
14,38
3,68
8,09
1 62,01
4,28
20,89

2-уров.
200,77
4,78
14,72
8,58
2,34
8,88
3,21
3,42
12,16
2-уров.
200,77
4,02
27,78
2,20
14,98
9,32
14,98
2,31
25,30
7,40
3,95
26,41
4,03

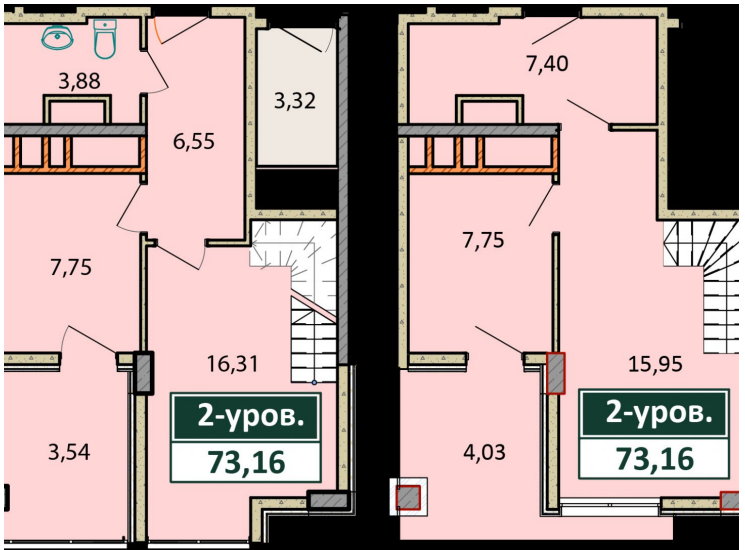
3,88
6,55
3,32
7,75
16,31
3,54
2-уров.
73,16
7,40
7,75
15,95
4,03
2-уров.
73,16

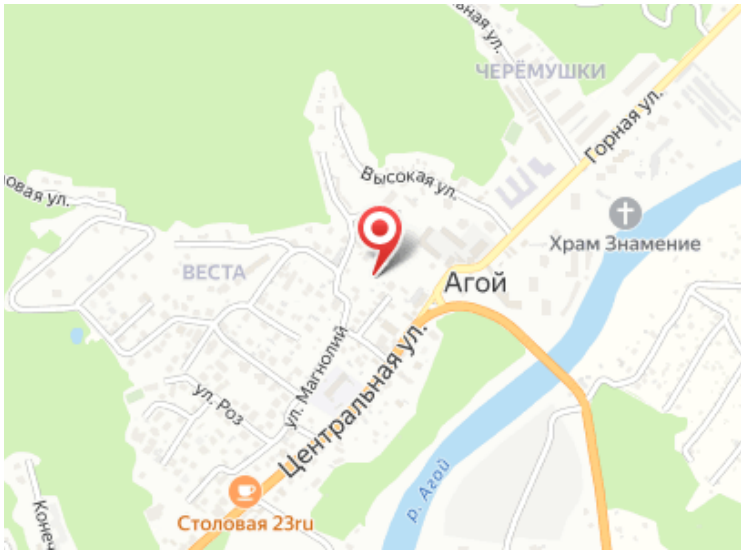
ЧЕРЁМУШКИ
Горная ул.
Высокая ул.
Храм Знамение
ВЕСТА
Агой
ул. Роз
ул. Магнолий
Центральная ул.
Столовая 23ru
р. Агой

Планировки

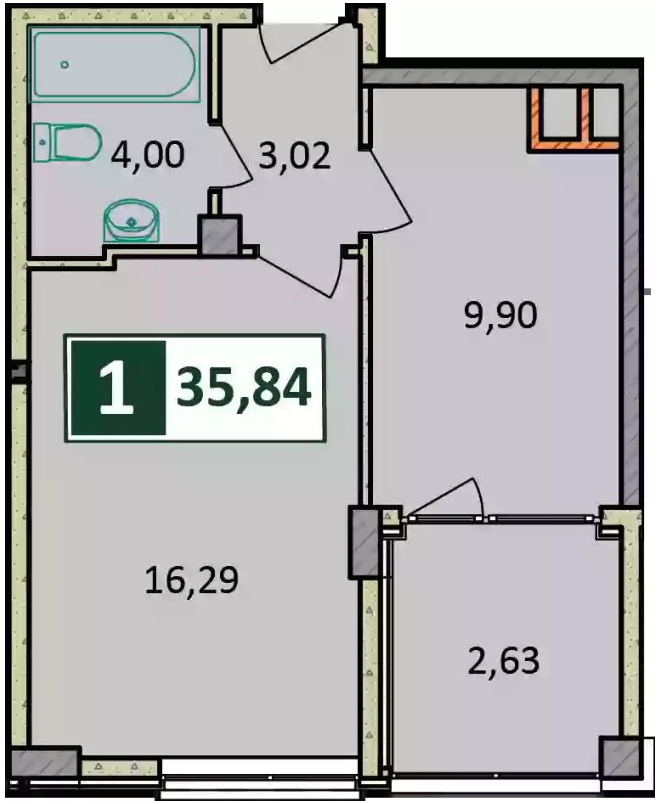

1-к.квартира, 35.84 м², 1 эт.

от ₽ 8 780 800

Количество комнат	1
Общая площадь	35.84 м²
Стоимость за м²	₽ 245 000
Жилая площадь	16.29 м²
Площадь кухни	9.9 м²
Этаж	1
Этажей в доме	10
Тип санузла	Совмещенный
Наличие балкона/лоджии	лоджия

Планировки

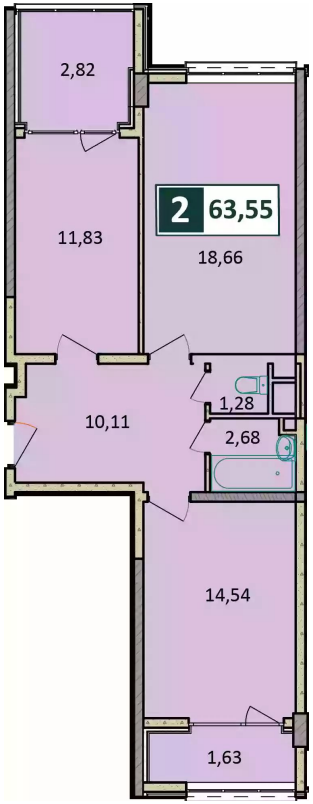

2-к.квартира, 63.55 м², 1 эт.

от ₽ 15 569 750

Количество комнат	2
Общая площадь	63.55 м²
Стоимость за м²	₽ 245 000
Жилая площадь	33.2 м²
Площадь кухни	11.83 м²
Этаж	1
Этажей в доме	10
Тип санузла	Раздельный
Наличие балкона/лоджии	лоджия

Планировки

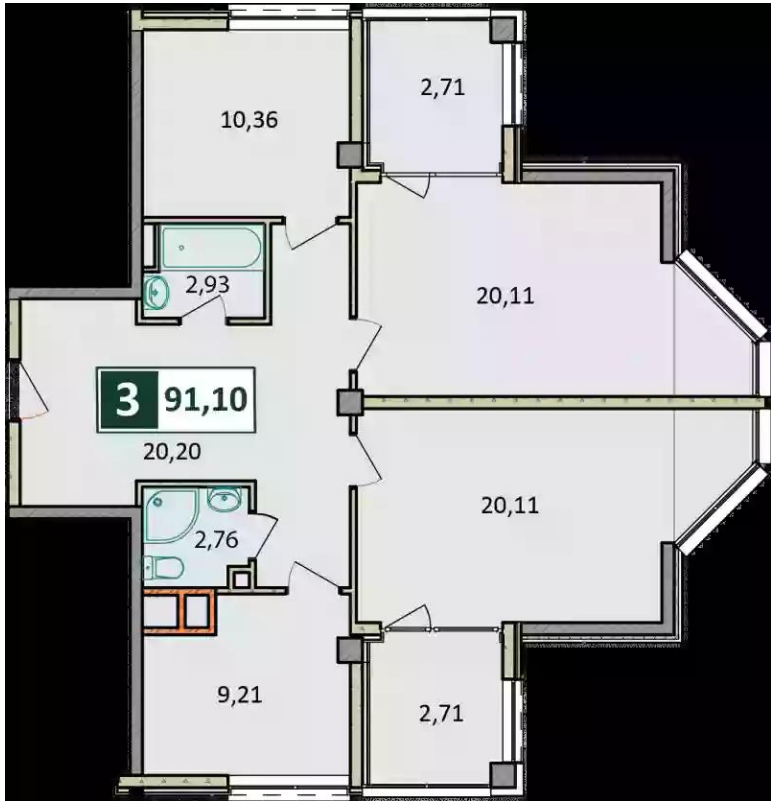

3-к.квартира, 91.1 м², 2 эт.

от ₽ 22 319 500

Количество комнат	3
Общая площадь	91.1 м²
Стоимость за м²	₽ 245 000
Жилая площадь	50.58 м²
Площадь кухни	9.21 м²
Этаж	2
Этажей в доме	10
Тип санузла	Раздельный
Наличие балкона/лоджии	лоджия